Source : Documentation technique HTA, GIRPI, p. 65 — https://girpi.com/ftp/documentation/HTADTECF22_MAJ_12-06-25.pdf

Fiches de cotes
COMPENSATEURS

COMPENSATEURS



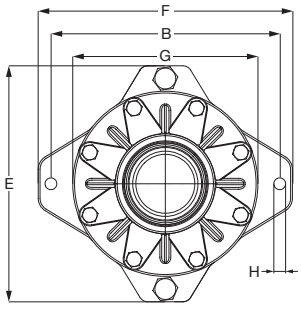

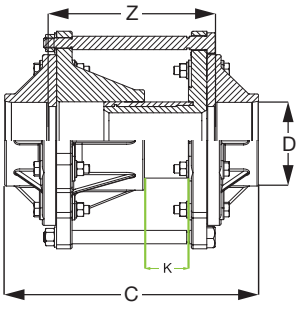

D	K Cours en mm	Référence	B Entraxe entre les 2 vis de fixation en mm	C Encombrement en mm	E Hauteur en mm	F Largeur en mm	Z Cote entre tubes en mm	G Cote de la bride en mm	H ø du trou de fixation en mm	Poids en Kg
75	54	**HCOMP75**	252	286	260	280	200	204	13	7,2
90	52	**HCOMP90**	252	304	260	280	200	204	13	7,5
110	52	**HCOMP110**	287	328	308	328	203	240	13	9,8



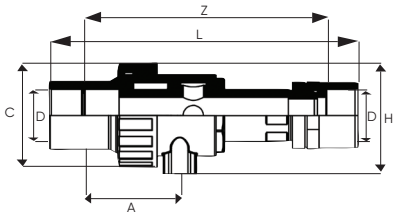

D	Dn	Référence	L	H	C	Z	A
25	20	**HCOMP25**	268	81	74	229	103
32	25	**HCOMP32**	293,5	87	82	230	100
40	32	**HCOMP40**	303,5	104	98	233	103
50	40	**HCOMP50**	320,5	106	100	233	93
63	50	**HCOMP63**	355,5	131	122,5	253	111